Nova cena:2490,00 RSD

Prodajna cena sa popustom

Ugaona polica za kupatilo, montira se bez bušenja zida. ?etiri plasti?ne police dimenzija 25x25cm ?e omogu?iti da u njih smestite sve što vam je potrebno za komforno kupanje. Aluminijumske nose?e cevi se montiraju bez bušenja zida. Meke stopice na krajevima police spre?avaju ošte?enje kade i plafona. Brza i laka montaža bez alata.

Opis

Ugaona polica za kupatilo N17 Aluminijum, 4 Providne police 25cm x 25cm, Bez bušenja zida

- Ugaona Polica N17 izra?ena je od visokokvalitetnog eloksiranog Aluminijuma i Transparentne PP plastike. Nose?a šipka ima doživotnu garanciju protiv r?anja. ?etiri police koje se dobijaju u kompletu, dimenzija 25cm x 25cm i dubine 4,5cm, su izra?ene od Transparentne PP plastike, sa ugra?enim kukicama na policama za ka?enje sun?era, mrežice i sl. Namontirane police zauzimaju prostor dimenzije 25cm x 25cm od ugla u koji je namontirana kompletna polica.

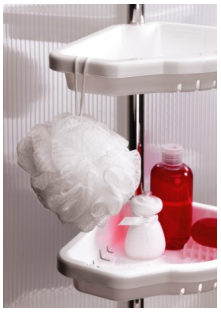

- Police su dubine 4,5cm, izra?ene od PP plastike. Velika površina polica omogu?ava da se u njih mogu staviti razne boce šampona i pena za kupanje.

- U kompletu se dobija i jedan nosa? sapuna koji se može postaviti u bilo koju policu

- Visina i raspored polica se mogu odre?ivati po želji.
- Police se mogu lako skinuti sa šipke radi ?iš?enja i održavanja.

- Meke stopice na krajevima cevi spre?i?e ošte?enja plo?ica i plafona prilikom upotrebe.

- Polica se lako montira bez alata i bez bušenja zida. Minimalna visina police je 135 cm, a maksimalna visina je 260 cm.
- Polica se svojim atraktivnim dizajnom uklapa u kako u starija, tako i u najmodernija kupatila.
- Boje u kojima se ugaona polica N17 proizvodi: Aluminijumska cev sa Transparentnim, Belim, Crnim, Zelenim, ili Providno-Crvenim policama

- Materijal i boje koje se koriste su u skladu sa me?unarodnim standardima i normama. Kontrola kvaliteta visokog stepena u toku procesa izrade garantuje bezbednost i kvalitet proizvoda.

Montaža police:

- Montaža ugaone police se vrši prema uputstvu koje se dobija uz policu.

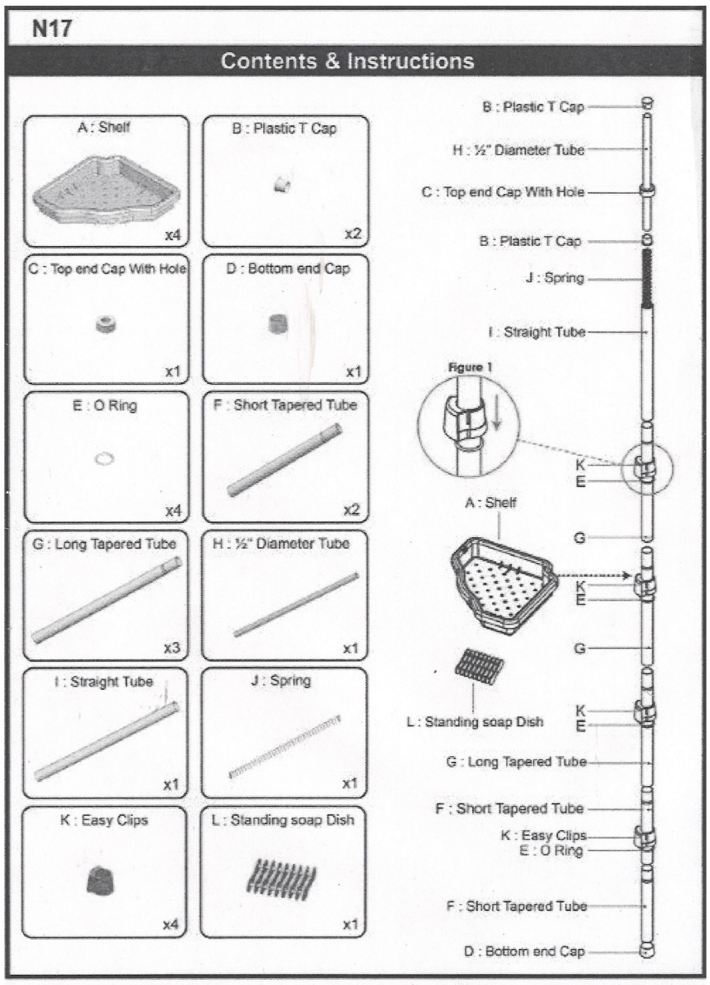

Održavanje police:

Ova polica ne zahteva specijalno održavanje. Poželjno je posle upotrebe policu prebrisati vlažnom krpom. Ne koristiti abrazivna sredstva da ne bi došlo do ošte?enja spoljnih površina.

GENERALNI UVOZNIK I DISTRIBUTER ZA SRBIJU:

EUROPLAST d.o.o. BEOGRAD
Anice Savić - Rebac 13
11060 Beograd
tel: 011/275-66-66
Mob: 063/8-333-666
prodaja@europlast.co.rs